COVER 24

Operador electromecánico a **24 Vcc**, de **tracción por cadena**, para **puertas basculantes contrapesadas de una o dos hojas**.
Utilización **semi-intensiva** para superficie máxima de hoja de **15 m2**. Final de carrera incorporado de levas ajustables. Encoder integrado

Especificaciones técnicas

Alimentación nominal	24 Vcc
Potencia nominal	53 W
Consumo nominal	6 A
Velocidad nominal	40 rpm
Par nominal/arranque	17 Nm/59 Nm
Finales de carrera incorporados	Levas ajustables
Encoder integrado	Si
Superficie max puerta	15 m^2

- Cobertor en chapa galvanizada
- Silencioso y sin vibraciones mecánicas
- Finales de carrera ajustables muy precisos
- Encoder integrado

DIMENSIONES Y DETALLES

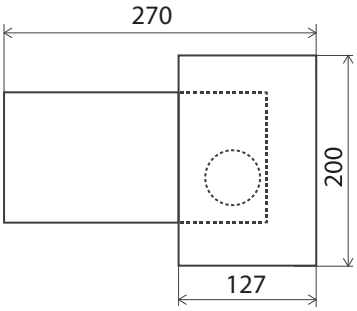

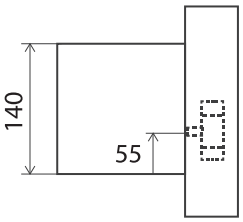

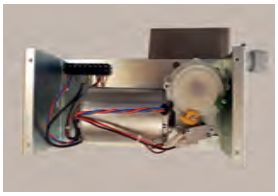

Finales de carrera de levas ajustables.

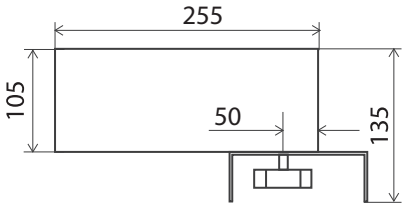

Bancada y piñón de ataque.

ACCESORIOS RELACIONADOS

Cuadro T24 DG

Mando TX4S

Transmisión de cadena

Reenvío TCM

Fotocélula

Banda de seguridad